Dulap pentru vestiar cu usa lunga 990NCA

Cod produs: 625745

Premium + QualiCoat

Tabla de otel este de calitate superioara si protejata prin lacuire, furnizand protectie maxima impotriva avariilor mecanice.

1mm

Usa cu sistem de incuiere cu cheie

Vopsite cu vopsele ecologice fara cadmiu si plumb

Sistem de incuiere cu cheie pliabila

5 rafturi reglabile pe inaltime

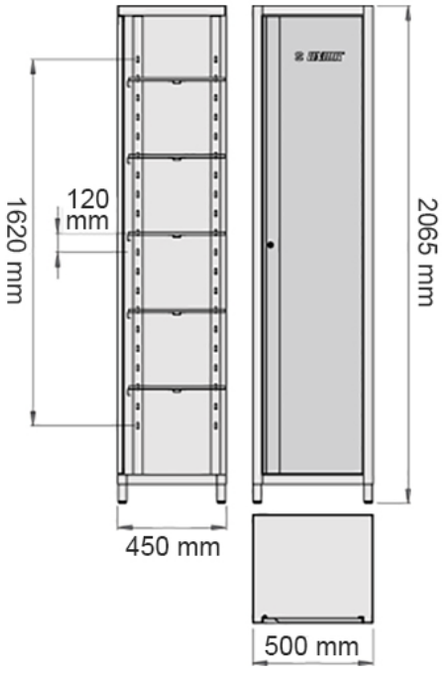

Greutate: 55.20 kg

Picioare cu posibilitate de ajustare pe inaltime